令和6年度　兵庫県中学校バスケットボール新人大会
第76回　兵庫県中学校新人バスケットボール選抜優勝大会
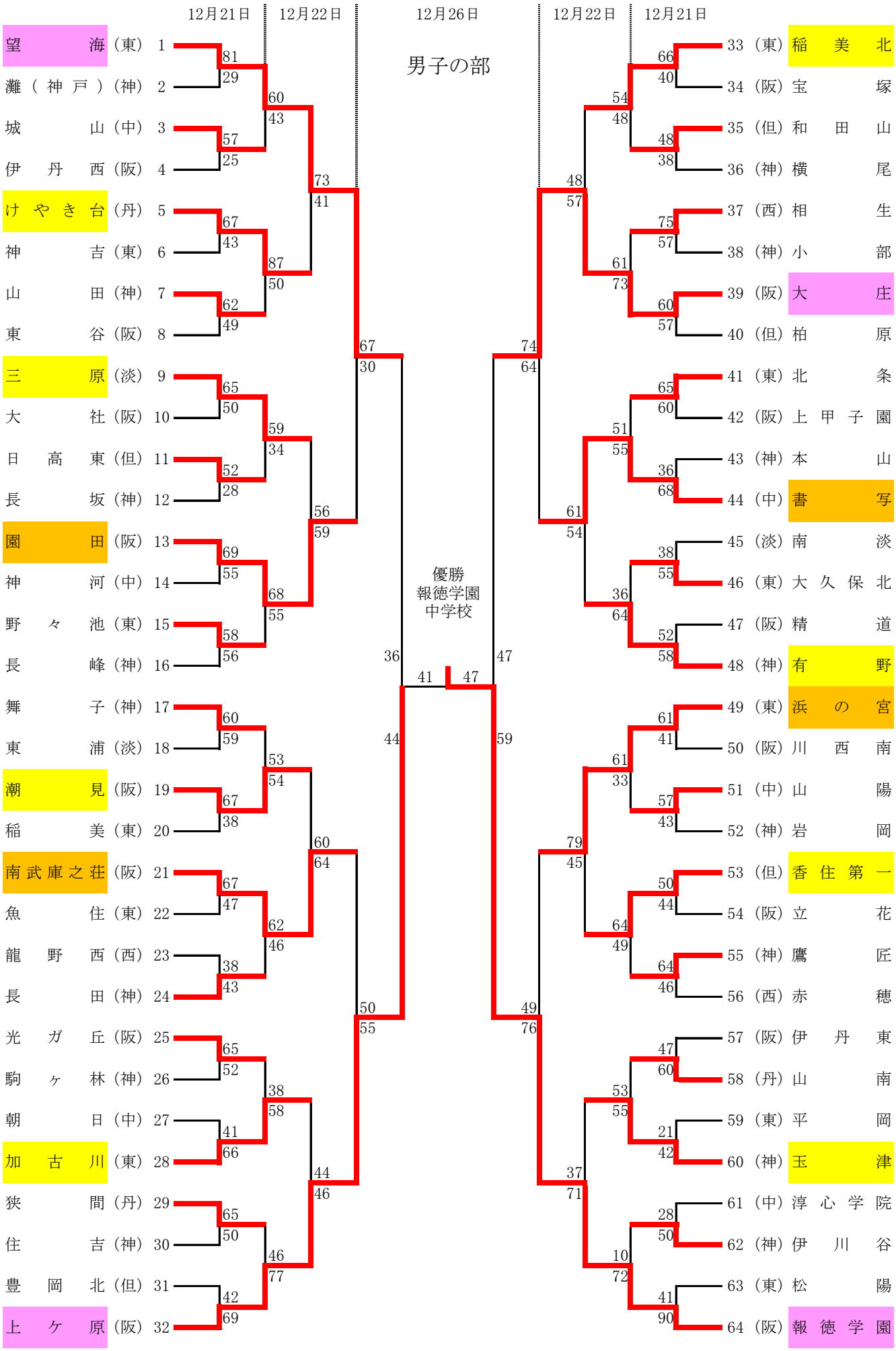
男子の部